+48 697 530 240
+48 61 876 89 46
info@rexelpoland.com

Scansiona il codice

PEDALE STP-3

Specifiche:

Il pedale è adatto per l'uso da seduti su supporti REXEL HDP-1 per macchine da cucire industriali. È progettato per macchine con controllo elettronico. La distanza tra i fori è universale e si adatta alla maggior parte dei regolatori di velocità. L'asta Pitman è opzionale per questo pedale.
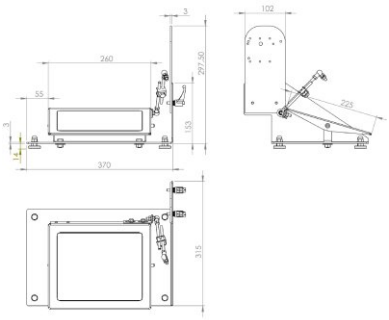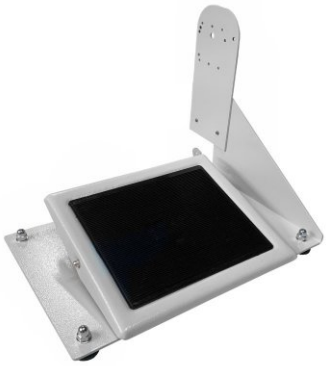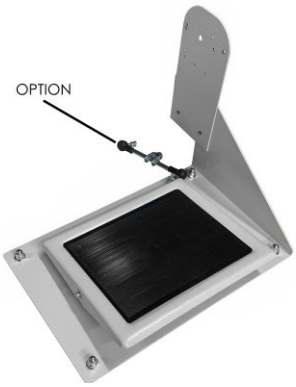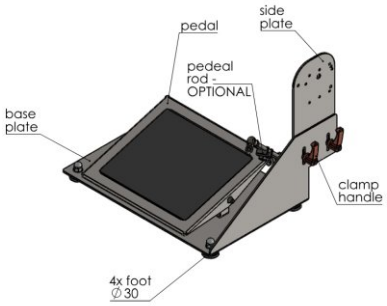
Produttore: REXEL
Modello: STP-3