+48 697 530 240
+48 61 876 89 46
info@rexelpoland.com

Scansiona il codice

PEDALE PER FUNZIONAMENTO IN PIEDI STP-1

Specifiche:

Il pedale adattato per il funzionamento in piedi su REXEL HDP-1 sta per macchina da cucire industriale. È progettato per macchine con controllo elettronico. Distanza tra i fori universale per adattarsi alla maggior parte dei regolatori di velocità.
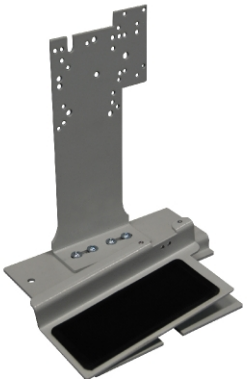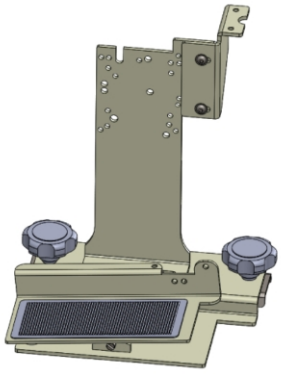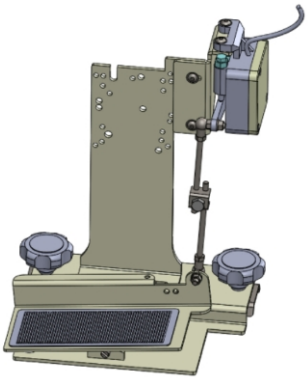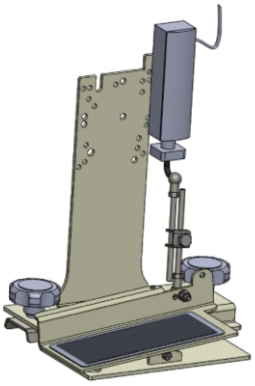
Produttore: REXEL
Modello: STP-1