# PEDALE GRANDE MACCHINA DA CUCIRE DP-1

+48 697 530 240
+48 61 876 89 46
info@rexelpoland.com

Scansiona il codice

Pedale grande per macchina da cucire industriale con staffa saldata e coperchio in plastica. Include viti, rondelle e staffa per asta pitman.

Dimensioni complessive: 260x225 mm
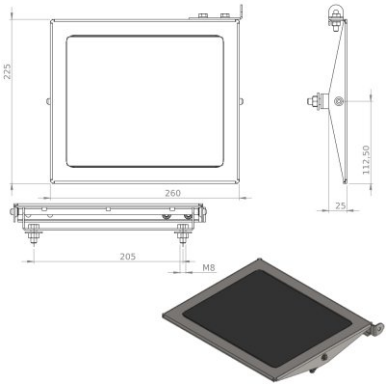
Produttore: REXEL
Modello: DP-1