+48 697 530 240
+48 61 876 89 46
info@rexelpoland.com

Scansiona il codice

PDM-1M-D PRESSA PNEUMATICA PER TAPPEZZARE

La pressa per tappezzeria PDM-1M-D può essere utilizzata nella produzione di grandi pezzi di mobili imbottiti con molle o schiuma per tappezzeria. Versione speciale a due cilindri con telaio ribaltabile progettata per rivestire pezzi lunghi e stretti come panche o testate.

Caratteristiche principali:

- Pressa pneumatica per imbottiti progettata per una maggiore efficienza nell'industria del mobile.
- Facilita la produzione di mobili; fornisce una compressione uniforme delle molle o della schiuma allo spessore desiderato su tutta la superficie.
- Dispositivo salva tempo; può essere gestito da una persona. La pressa mantiene gli elementi del mobile nella stessa posizione in cui erano posti sotto la pressa per il rivestimento e consente un facile accesso a tutta la parte posteriore del mobile, senza spostarlo.
- La forza di pressatura è indicata sul regolatore della pressione di esercizio, montato sulla testa della pressa.
- È possibile regolare l'altezza dei cilindri utilizzando i fori presenti nel telaio.

Specifiche:
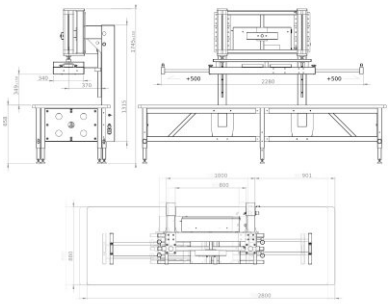
Modello: PDM-1M-D
Dimensioni del piano del tavolo: 2800x880 mm (110" x 34,6")
Altezza del piano del tavolo regolabile: 558-858 mm (21,96" x 33,77")
Dimensioni del tumulo superiore: 2280-3280x340 mm (89"-129" x 13,38)
Pressione di esercizio: 3-9 bar (43,5 - 130,5 PSI)
Cilindro pneumatico: 2x D100x350
Regolatore di pressione: sì
Regolazione altezza cilindro: sì