+48 697 530 240
+48 61 876 89 46
info@rexelpoland.com

Scansiona il codice

PDM-1/HD PRESSA PNEUMATICA PER TAPPEZZARE

PDM-1 può essere uzata su fabbricazioni dove l’elementi dei mobili ricoperti complessivi sono fatti con utilizzazione dei sacconi a molla o gommapiuma del mobile.

Estremi:

- Pressore è la macchina idealmente per tappezzare sederi e spalliere delle poltrone di ufficio.
- Congegno di controllo dal regolatore bi-manuale fa la macchina secura sotto tutti gli aspetti. Regolatore di pressione d’aria compressa aggiusta la forza di pressione.
- Pressore per le poltrone provvede il premilamiera d’elementi dei sederi e spalliere delle poltrone controllato e regolato (materiale, gommapiuma, compensato), per mezzo di che c’è non necessario tirare i materiali forte e regolare tiro uniforme della stoffa. Cuscinetto orientabile accelera e semplifica tappezzatura.
- Resistendo nel uno punto e tornando il cuscinetto in modo andante, una persona tappezza un prodotto iniezione. La vite speciale regola la profondità di pressione (con PDP-1/PDM-1 modello).

Scheda tecnica:

Modello: PDM-1/HD

Dimensione d’un piano del tavolo: 2200 x 1100 mm (86.61" x 43.3")

Altezza regolata d’un piano del tavolo: 750 – 850 mm (29.5" - 33.46")

Dimensione del cornice pressore: 1270 x 520 mm (50" x 20.47")

Pressione d’esercizio: 3-9 bar (43.5 - 130.5 PSI)

Pistone a comando pneumatico: D125x450

Regolatore di pressione: sì

Ruota per aggiustare l’altezza del pistone: sì

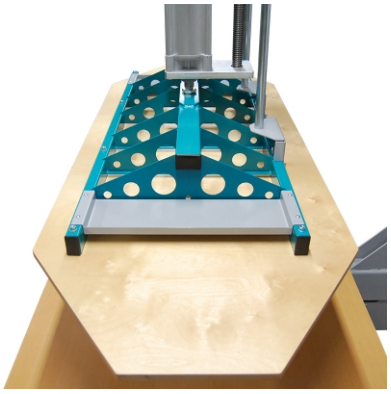

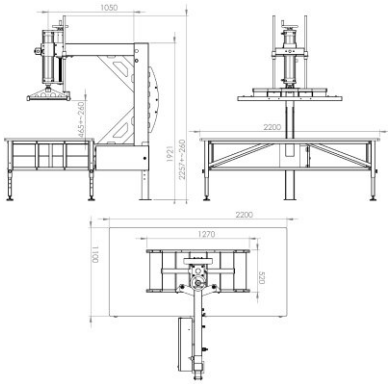
1050
465÷260
1921
2250÷260
2200
2200
1270
1100
520