+48 697 530 240
+48 61 876 89 46
info@rexelpoland.com

Scansiona il codice

PDK-1 PRESSA PNEUMATICA PER TAPPEZZARE SEDIE

PDK-1 la modificà autostabila èd adatto ad elementi piccoli e medii.

Estremi:

- Pressore è la macchina idealmente per tappezzare sederi e spalliere delle poltrone di ufficio.
- Congegno di controllo dal regolatore bi-manuale fa la macchina secura sotto tutti gli aspetti. Regolatore di pressione d’aria compressa aggiusta la forza di pressione.
- Pressore per le poltrone provvede il premilamiera d’elementi dei sederi e spalliere delle poltrone controllato e regolato (materiale, gommapiuma, compensato), per mezzo di che c’è non necessario tirare i materiali forte e regolare tiro uniforme della stoffa. Cuscinetto orientabile accelera e semplifica tappezzatura.
- Resistendo nel uno punto e tornando il cuscinetto in modo andante, una persona tappezza un prodotto iniezione. La vite speciale regola la profondità di pressione (con PDP-1/PDM-1 modello).

Scheda tecnica:

Modello: PDK-1

Dimensione del cuscinetto: 750 mm (29.52")

Pressione d’esercizio: 3-6 bar (43.5-87 PSI)

Pistone a comando pneumatico: D63x500

Sistema d’avviosicura con doppia bottone: sì

Regolatore di pressione: sì

Ruota per aggiustare l’altezza del pistone: no

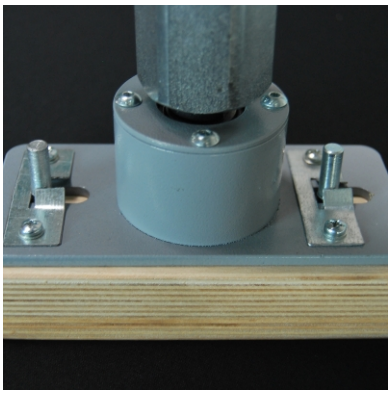

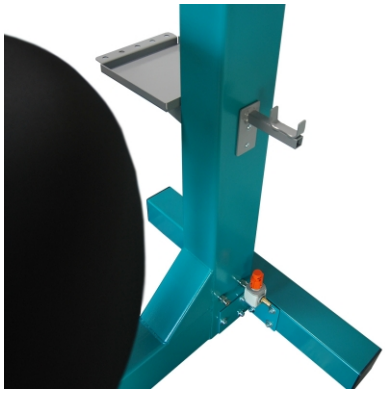

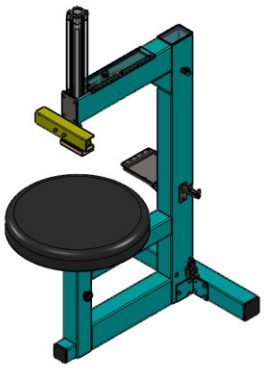

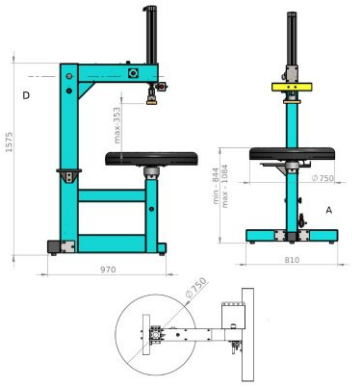
D
1575
max 353
970
min - 844
max - 1084
Ø 750
A
810
Ø 750