LS-3 PORTA ROTOLI

LS-3 porta rotoli è contata su tre rulli.

Scheda tecnica:

+48 697 530 240
+48 61 876 89 46
info@rexelpoland.com

Scansiona il codice

Modello: LS-3

Larghezza massima del rullo: 1800 mm (70.86")

Diametro massimo del rullo: 500 mm (19.68")

Carico massimo del rullo: 30 kg (66.13 lbs)

Quantità massima dei rulli: 3

Sistema bloccata del rullo (opzione): sì

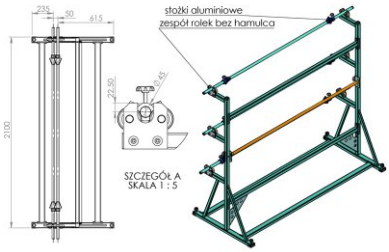

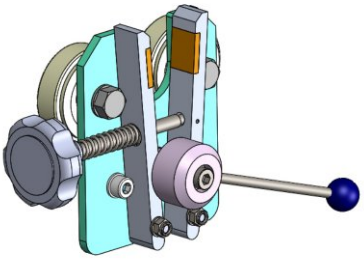

hamulec (opcja)
break (optional)
тормоз (опция)

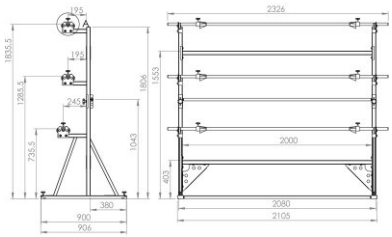

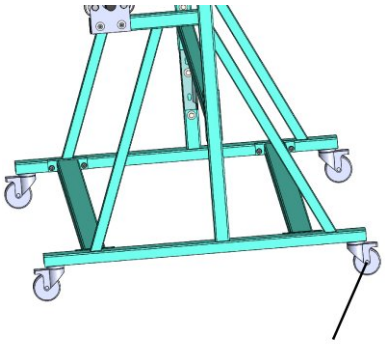

kółka (opcja)
wheels (optional)
колеса (опция)