+48 697 530 240
+48 61 876 89 46
info@rexelpoland.com

Scansiona il codice

LS-1/W PORTA ROTOLI

LS-1/W porta rotoli è contata su uno rullo.

Scheda tecnica:

Modello: LS-1/W

Larghezza massima del rullo: 1800 mm (70.86")

Diametro massimo del rullo: 700 mm (27.55")

Carico massimo del rullo: 60 kg (132.27 lbs)

Quantità massima dei rulli: 1

Sistema bloccata del rullo (opzione): sì

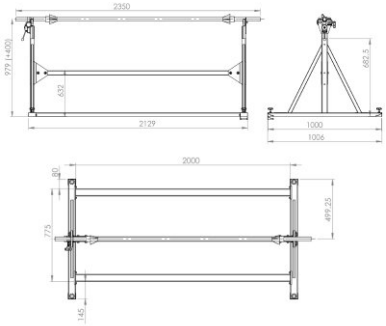

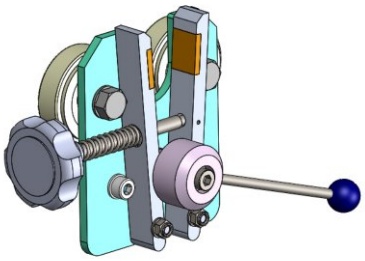

hamulec (opcja)
break (optional)
тормоз (опция)