+48 697 530 240
+48 61 876 89 46
info@rexelpoland.com

Scansiona il codice

KS-1 CARRELLO PER PELLE

Estremi:

- Carrello per pelle è deputata a deposito, stoccaggio e trasportazione della pelle.
- La costruzione è fabbricata dai profilati di ferro e colorita in modo polvere.

Scheda tecnica:
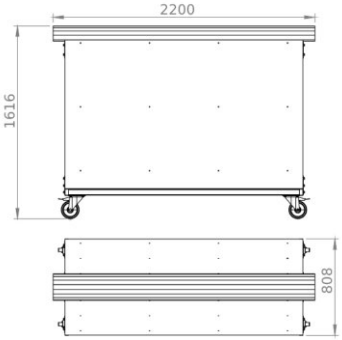
Lunghezza del tubo superiore: 2200 mm
Larghezza di spigolo (laterale): 2000 mm
Altezza: 1620 mm
Intervallo tra spigoli: 800 mm
Diametro delle ruote: 150 mm
Capacità portante: 300 kg
Carico: 120 kg