+48 697 530 240
+48 61 876 89 46
info@rexelpoland.com

Scansiona il codice

CTLR-2000-K3-0028 MACCHINA DI RIAVVOLGIMENTO CON REGOLETTO PER TAGLIO

Caratteristiche principali:

- La macchina è progettata per tagliare la lunghezza esatta e avvolge il tessuto su un nucleo.
- Ideale per tessuti non elastici.
- Sensore per bordi in tessuto per bordi uniformi durante il riavvolgimento.
- Lo schermo di retroilluminazione di ispezione consente l'ispezione di tessuti danneggiati.
- Dopo aver misurato la lunghezza esatta, i rulli automatici si arrestano e il coltello taglia il tessuto.
- La velocità è regolabile sui rulli di alimentazione anteriore e posteriore.
- La macchina può essere prodotta con diverse specifiche.
- Il pannello di controllo ha un touchscreen di alta qualità.
- Interfaccia intuitiva disponibile in polacco, inglese o russo (altre lingue su richiesta).

specifiche tecniche:
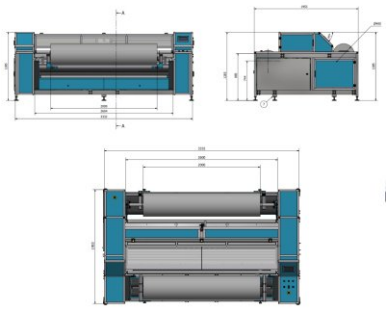
Larghezza massima rotolo: 2000 mm
Diametro massimo rotolo: 400 mm
Peso massimo del rotolo: 40 kg
Dimensioni d'ingombro (DxLxA): 1953x3332x1285 mm
Max. Velocità di riavvolgimento: ca. 24 m / min
Voltaggio: 230 V CA.
Potenza: 0,9 kW