+48 697 530 240
+48 61 876 89 46
info@rexelpoland.com

Scannez le code

PRESSE PNEUMATIQUE AVEC SYSTÈME DE CORDONS DE SERRAGE PDK-2/PDS

Caractéristiques principales :
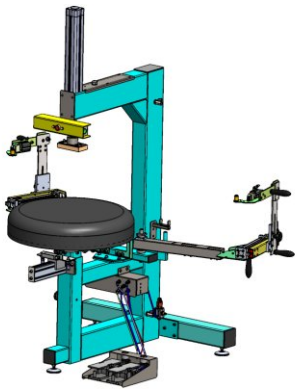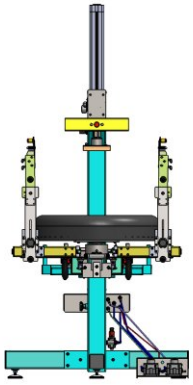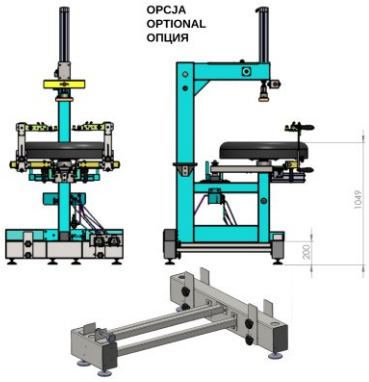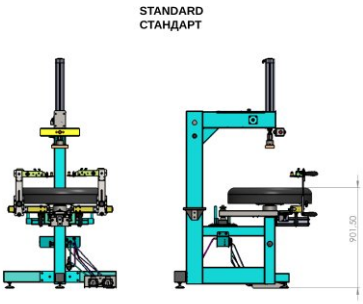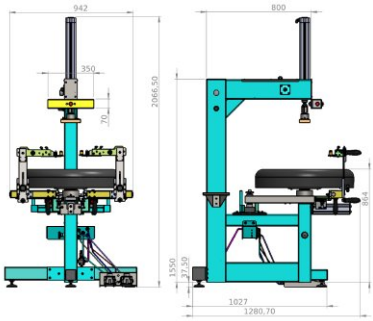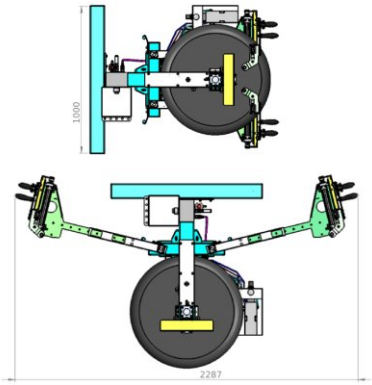
- La presse à tapisser avec système de cordons de serrage permet de tapisser rapidement les sièges et les dossiers qui utilisent des cordons de serrage ;
- Système de traction à commande au pied pour une application facile du cordon de serrage ;
- Les bras mobiles permettent de transformer une presse à cordons de serrage en une presse à tapisser classique ;
- Nos presses vous aideront à augmenter l'efficacité de votre site de production ;
- La presse est une solution parfaite pour les dossiers et les sièges qui utilisent des cordons de serrage ;
- Un régulateur de pression intégré aidera à appliquer une force appropriée sur l'élément rembourré ;
- Des conditions de travail sûres grâce à notre système de sécurité : l'élément presseur ne s'abaissera que lorsque deux boutons sont enfoncés à la fois.