+48 697 530 240
+48 61 876 89 46
info@rexelpoland.com

Scannez le code

EMBALLAGE ET MONTAGE TABLE DE TRAVAIL SOP-1 MINI

Principales caractéristiques:

- Cette table spéciale, grâce à ses petites dimensions et à ses roues montées, peut être facilement déplacée à l'endroit où elle est nécessaire.
- Les roulettes avec frein pour bloquer la table en position.
- La table peut être utilisée pour l'emballage d'éléments, l'assemblage de pièces plus grandes. Le dessus inclinable permet de retirer ou de placer facilement l'élément à partir d'une position presque verticale.
- Les supports avant du plateau de table peuvent être tournés, ce qui permet une manipulation aisée de l'élément sur la table. Par exemple, on peut placer un élément plus grand que le plateau de la table afin de l'envelopper en dessous.
- La table est faite de profilés en acier enduit de poudre.
- Le plateau est en option : plateau recouvert de moquette avec glissières en acier / plateau recouvert d'acier inoxydable / plateau en contreplaqué ou MDF de haute qualité résistant à l'eau avec finition PVC.
- Le dessus de table s'incline jusqu'à 80 degrés.
- Distance du sol au bord du plateau - 120 mm.
- L'utilisation d'un moteur électrique assure une grande stabilité de la table dans toutes les positions du plateau.
- Les solutions utilisées excluent la possibilité que le plateau de table tombe automatiquement après une coupure de courant.
- Contrôle pratique avec pédales.

Caractéristiques:
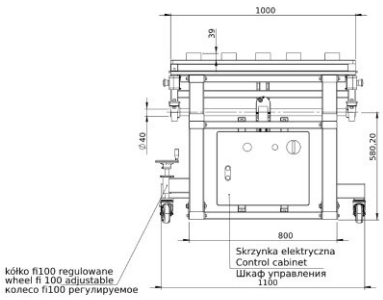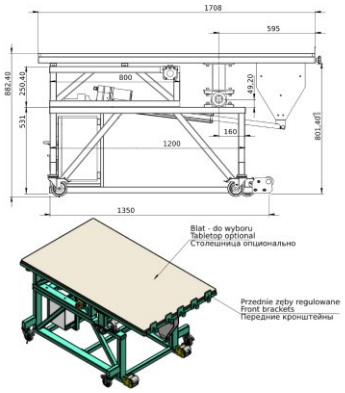
Dimensions du plateau : 1700x1000 mm (66,92" x 39,37")
Poids : 250 kg (551 lb)
Tension : 230 V
Puissance : 1,5kW
Capacité portante maximale : 100 kg (220 lb)x