+48 697 530 240
+48 61 876 89 46
info@rexelpoland.com

Escanear el código

SOPORTE PARA MÁQUINA DE COSTURA INGLESA REX-11

Especificaciones:

- Caballete reforzado para alimentación industrial del brazo de las máquinas de coser, pintado en polvo (RAL 7035).
- Barra de pedal regulable fijada con tornillos de viento.
- Altura del soporte regulable (735 mm - 825 mm).
- Los pies de goma absorben las vibraciones.
- El soporte se suministra desmontado en una caja.
- Pedal grande con funda de plástico incluido (no incluye cajón, guías, varilla pitman ni pedal pequeño).

Ancho estándar: 635 mm
Ancho disponible (opcional): -
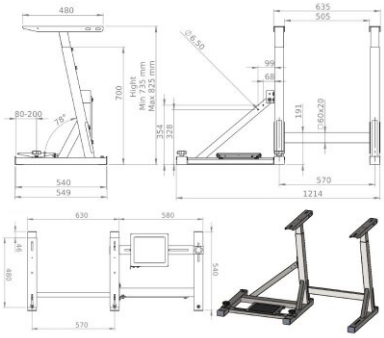
Fabricante: Rexel
Modelo: REX-11