+48 697 530 240
+48 61 876 89 46
info@rexelpoland.com

Escanear el código

SOPORTE PARA MÁQUINA DE COSER REX-6S

Especificaciones:

- El soporte está hecho de acero, con recubrimiento de polvo con RAL 7035.
- Barra de pedal regulable fijada con tornillos de viento.
- Altura fija 755 mm
- Los pies de goma absorben las vibraciones (pies de plástico bajo pedido).
- El soporte se suministra desmontado en una caja.
- Pedal grande con funda de plástico incluido (no incluye cajón, guías, varilla pitman ni pedal pequeño).

Ancho estándar: 817 mm
Ancho disponible (opcional): -
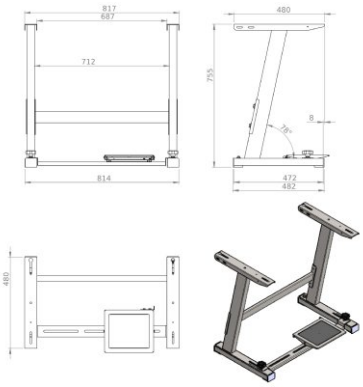
Fabricante: Rexel
Modelo: REX-6S