+48 697 530 240
+48 61 876 89 46
info@rexelpoland.com

Escanear el código

SOPORTE PARA MÁQUINA DE COSER REX-12K

Especificaciones:

- El soporte está hecho de acero, con recubrimiento de polvo con RAL 7035.
- Se puede desplazar mediante ruedas dobles de 50 mm con freno.
- Altura del soporte (770,5 mm).
- El soporte está diseñado para máquinas de coser industriales de servicio pesado y alto rendimiento (por ejemplo, Dürkopp Adler 867/868, JUKI LU-2810, etc.).
- El soporte se suministra desmontado en una caja.
- Pedal grande con funda de plástico incluido (no incluye cajón, guías, varilla pitman ni pedal pequeño).
- Posibilidad de regular el ángulo del tablero de la mesa.

Ancho estándar: 795 mm
Ancho disponible (opcional): 600 mm / 1000 mm/ 1290 mm
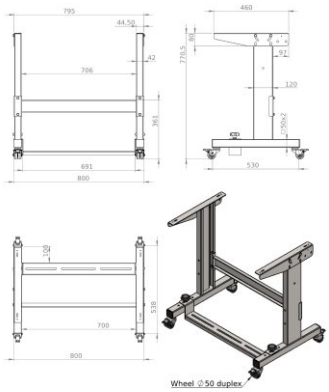
Fabricante: Rexel
Modelo: REX-12K