+48 697 530 240
+48 61 876 89 46
info@rexelpoland.com

Escanear el código

SOPORTE PARA MÁQUINA DE COSER REX-10

Especificaciones:

- Soporte adicionalmente reforzado para máquinas de coser industriales súper pesadas (por ejemplo, serie Brother NEXIO BAS o RH, serie JUKI AMS o MEB), que permite trabajar en posición de pie, con recubrimiento en polvo (RAL 7035).
- La parte inferior y los lados del marco están hechos de chapa de acero doblada de 2,5 mm de espesor.
- Altura regulable (693 mm - 893 mm).
- Se puede desplazar mediante ruedas dobles de 50 mm.
- El marco se puede bloquear en su lugar con patas retráctiles.
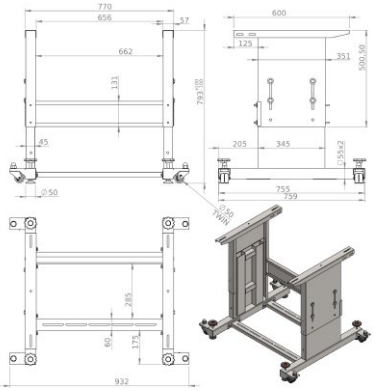
Ancho estándar: 770 mm
Ancho disponible (opcional): -
Fabricante: Rexel
Modelo: REX-10