+48 697 530 240
+48 61 876 89 46
info@rexelpoland.com

Escanear el código

SOPORTE PARA MÁQUINA DE COSER HDP-1EK-R

Este soporte se puede utilizar como soporte para máquinas de coser industriales de alimentación fuera del brazo de servicio pesado en la industria textil y de la confección, así como en la industria del mueble. Es especialmente útil en sitios de producción que utilizan líneas de producción como cintas transportadoras y mesas y se requiere para facilitar el ajuste de la altura de la máquina a la cinta transportadora u otra mesa.

Tipos de soporte (dependiendo del accionamiento del soporte):

M – elevación manual con volante
E – elevación eléctrica con motor eléctrico

¡ATENCIÓN! La construcción del soporte permite un cambio rápido de los elementos (por ejemplo, para convertir un soporte manual en un soporte eléctrico, un soporte con patas se convierte en un soporte con ruedas y respaldo) sin interferir con los elementos cruciales de su construcción.

Especificaciones:

- Un soporte estable de acero reforzado para máquinas de coser industriales, con recubrimiento de polvo (RAL 7035).
- Regulación de altura:
- Soporte sobre pies: 646mm - 861mm.
- Soporte sobre ruedas Ø80.
- Diseñado para máquinas de coser industriales de alimentación fuera del brazo (por ejemplo, Dürkopp Adler 969, 869, 669; TYPICAL GC2603; JUKI MS-3580 Series).
- Embalado desmontado en embalaje de cartón para un transporte seguro.
- Característica opcional: un pedal especial para trabajar sin estar sentado (trabajo de pie) - se vende por separado
- Peso entre 35kg.
- Potencia del motor eléctrico 210 W
- Voltaje 220-230 V
- Peso máximo de elevación 110 kg

Fabricante: Rexel
Modelo: HDP-1EK-R

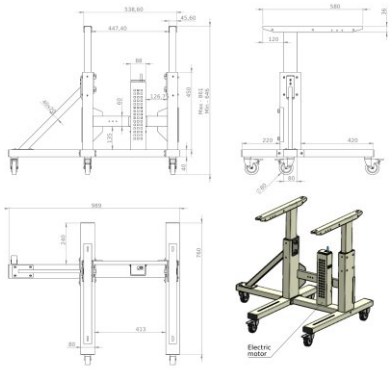
538,60
45,60
447,40
88
126,2
450
Max 861
Min 646
60
135
40
580
36
120
220
420
80
989
240
760
433
80
Electric
motor