+48 697 530 240
+48 61 876 89 46
info@rexelpoland.com

Escanear el código

PEDAL STP-3

Especificaciones:

El pedal está adaptado para operación sentada en soportes REXEL HDP-1 para máquinas de coser industriales. Está diseñado para máquinas con control electrónico. La separación de los agujeros es universal para adaptarse a la mayoría de los reguladores de velocidad. La varilla Pitman es opcional para este pedal.
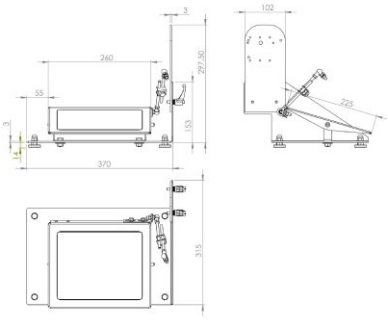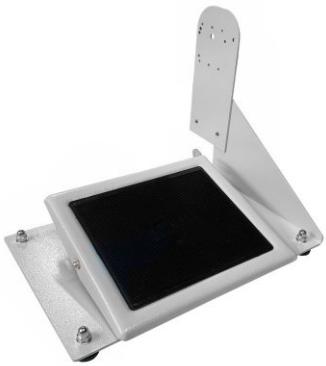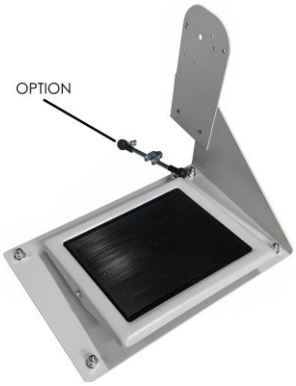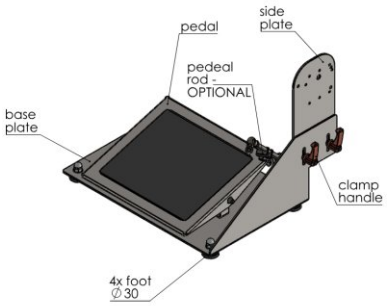
Fabricante: REXEL
Modelo: STP-3