+48 697 530 240
+48 61 876 89 46
info@rexelpoland.com

Escanear el código

MESA ELEVADORA CON INCLINACIÓN SOP-1

Características clave:

- La mesa se puede utilizar para elementos de embalaje, montaje de piezas más grandes. La parte superior inclinable permite una fácil extracción o colocación del elemento desde una posición casi vertical.
- Mesa realizada en perfiles de acero con recubrimiento en polvo.
- Sobre de mesa acabado en acero inoxidable.
- La mesa se inclina hacia abajo hasta 80 grados.
- Distancia del suelo al borde de la mesa - 120 mm.
- El uso de un motor eléctrico asegura una alta estabilidad de la mesa en cada posición del tablero.
- Las soluciones utilizadas excluyen la posibilidad de que la mesa se caiga automáticamente después de un corte de energía.
- Cómodo control mediante pedales.
- Una percha adicional montada en la parte posterior de la mesa para papel de aluminio o papel de embalaje.

Especificaciones:
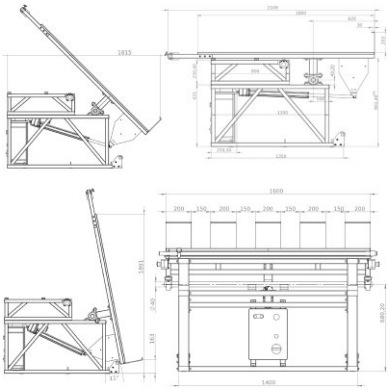
Tamaño de la mesa: 1800x1600 mm (70.86 "x 62.99")
Peso: 330 kg (727 lbs)
Voltaje: 230 V
Potencia: 1.5 kW
Capacidad de carga máxima: 100 kg (220 lbs)