+48 697 530 240
+48 61 876 89 46
info@rexelpoland.com

Escanear el código

MÁQUINA PARA ENROLLAR TEJIDO NT-1/L

Características clave:

- Construcción de acero con recubrimiento en polvo.
- Una construcción compacta, pequeña y liviana que puede agregarse a su configuración existente (cortar tablas o rebobinar);
- Una máquina perfecta para un bobinado rápido y eficiente de telas y materiales, ideal para revendedores de telas al por mayor;
- La máquina está equipada con un control de regulación de velocidad fluido, controlado por pedal;
- La guía de rollo de tela mantiene el rollo en su lugar (presión aprox. 6 kg por 1600 mm de ancho);
- Interruptor de emergencia de pie;
- Máx. ancho del material – 2000 mm (anchos más pequeños bajo pedido)
- Diámetro máximo de la tela - 400 mm;
- Diámetro mínimo del rodillo - 40 mm.

Presupuesto:
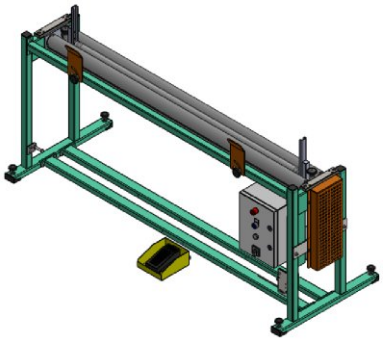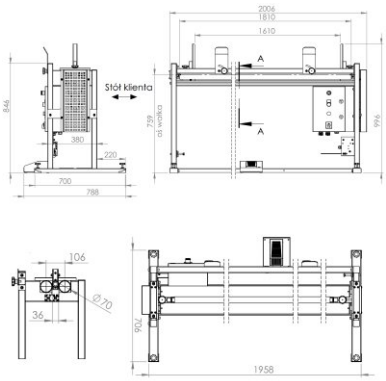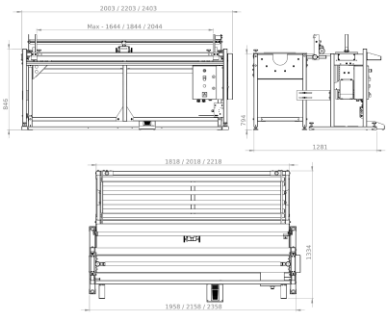
- Altura del eje del eje motriz - 760 mm (otras alturas a pedido)
- Profundidad - 700 mm.
- Peso - 80 kg (para la versión estándar 2000)
- Voltaje - 230V
- Potencia - 0,18 kW