+48 697 530 240
+48 61 876 89 46
info@rexelpoland.com

Escanear el código

COMPACTADOR NEUMÁTICO PARA EL TAPIZAMIENTO PDM-3B

La prensa PDM-3B se utiliza en estaciones de trabajo donde se fabrican muebles tapizados de gran tamaño, utilizando colchones de muelles o paneles de espuma para tapicería.

Características principales:

- La prensa neumática para tapicería es un dispositivo destinado a su uso en plantas de fabricación de muebles.
- La prensa para tapicería facilita significativamente la producción de tales muebles, permitiendo una compresión uniforme del colchón de muelles o del panel de espuma al grosor deseado en toda la superficie.
- La fuerza de presión del marco de compresión es ajustable mediante la presión de trabajo, utilizando un regulador montado en el cuerpo de la prensa.
- Marco de compresión ajustable.
- Panel de control en un brazo móvil.
- Dos cilindros de presión con altura ajustable en los orificios del cuerpo.
- Modos de funcionamiento para una persona y para dos personas.
- Opción de prensa con o sin mesa (para integración en una línea de montaje).

Especificaciones técnicas:

- Modelo: PDM-3B
- Dimensiones de la mesa: 3000 x 1200 mm
- Altura de la mesa: 900 mm
- Dimensiones de la presión: 1733 x 687-1567 mm
- Presión de trabajo: 3-9 bar
- Cilindro neumático: 2x D125x450
- Regulador de presión: Sí
- Perilla para ajustar la altura del cilindro: No

NOTA: La prensa PDM-3B se fabrica a medida bajo pedido (dependiendo de las dimensiones de los componentes del tapizado). Antes de realizar el pedido, es necesario acordar los detalles del marco de presión y de la mesa (opcional).

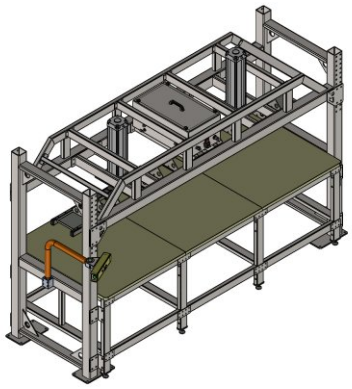

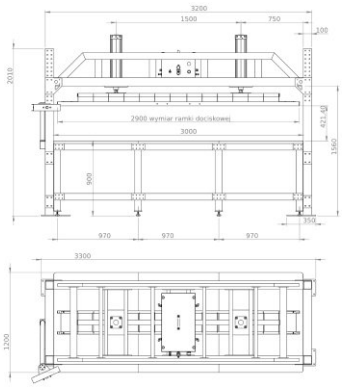

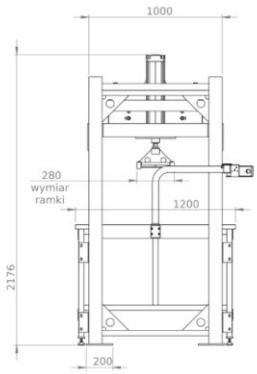

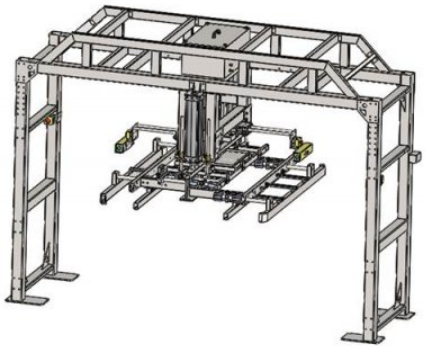

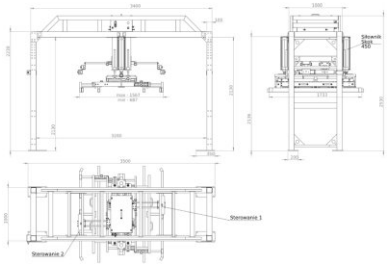
Sterowanie 1
Sterowanie 2