+48 697 530 240
+48 61 876 89 46
info@rexelpoland.com

Escanear el código

BRAZO PARA PLANCHAR MANGAS MP/A

Accesorio para planchar mangas de 583,5 mm de largo con funda.

Especificaciones:

- Se utiliza para planchar mangas largas o pantalones.
- Calefacción eléctrica.
- Construcción soldada, hecha de acero con recubrimiento en polvo.
- Longitud del brazo: 433 mm
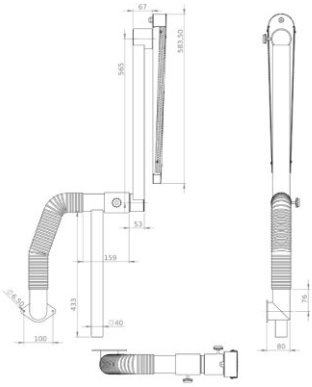
Fabricante: Rexel
Modelo: PMPA.00.01.01