+48 697 530 240
+48 61 876 89 46
info@rexelpoland.com

QR-Code

WARENSCHAUMMASCHINE PP-3S

Standard-Umspulmaschine mit dem Bild der Leuchte und mit einem stärkeren Motor (das Aufrollen wird aus dem Korb auf der Kartonhülse durchgeführt), ist mit einem Zähler ausgestattet.

Hauptdaten:

- Umspul- und Warenschaummaschine mit dem Bild der Leuchte helfen Sie schnell und akkurat die Länge von Textilien abmessen oder seine Qualität überprüfen.
- Die Maschinen können mit einer manuellen (Version / R) oder halbautomatisch (Version / A) Schneideeinrichtung für die Bequemlichkeit ausgestattet werden.
- Diese Maschinen ist die ideale Wahl für Bekleidungshersteller oder Großhändler, die Textilien in Rollen verkaufen.
- Maschinen rollen die Textilien aus dem Korb auf der Kartonhülse mittels einer Antriebswelle.
- Hohe Rücklaufgeschwindigkeit (50-60 m / min).
- Die Schneideeinrichtung kann manuell oder halbautomatisch sein.
- Mechanische Zähler von Meter oder Yards.
- Einfache Installierung der Rollen.
- Die Struktur besteht aus dem Stahl, der die Pulvermethode verfärbt.

Sicherheitsvorrichtungen:

1) Sofortiger Maschinenstopp, falls ein Notstoppknopf gedrückt wird;
2) Aus Sicherheitsgründen ist es nicht möglich, die Maschine nach einem Notfall zu starten, es sei denn, der Bediener setzt die Maschine zurück (versehentliche Selbststartsicherung).
3) Die Maschine ist mit speziellen Sicherheitsrelais von Omron geschützt.

Technische Daten:

Modell: PP-3S

Maximale Rollenbreite: 190 cm (74,80")

Maximale Rollendurchmesser: 50 cm (19,69")

Maximale Rollengewicht: 70[kg]

Strom: 230[V]

Leistung: 0,55[kW]

Maximale Rücklaufgeschwindigkeit: 50-60 m/min

Bildgröße: 200 x 50 cm (78.74" x 19.68")

Bild der Leuchte: ja

Zählvorrichtung von Textilien: ja

Rollenkorb: ja

Schneideeinrichtung OT-1/A: nein

Schneideeinrichtung OT-1/R: nein

Beachtung:
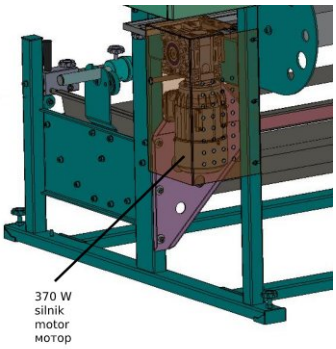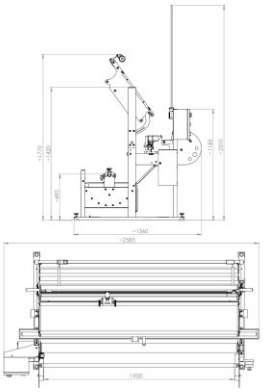
Diese Maschine ist nicht für elastische Materialien ausgelegt, und der Ladentisch kann aufgrund von Materialdehnung beim Aufwickeln eine falsche Länge aufweisen.