+48 697 530 240
+48 61 876 89 46
info@rexelpoland.com

QR-Code

VERTIKALE TÜLLJALOUSIEN SCHNEIDMASCHINE TL-1M

Hauptmerkmale:

- Der Tisch ist mit einem manuellen Ultraschallmesser TTS-400 ausgestattet, das präzises Schneiden von Sonnenschutzmaterialien, weichen Thermoplastmaterialien oder synthetischen Stoffen ermöglicht. Ultraschall-Schneiden sorgt für saubere, präzise Kanten und verhindert das Ausfransen von synthetischen Materialien.
- Ein doppelseitiger Stoffspannrahmen stabilisiert das Material während des Schneidens und sorgt für präzises, gleichmäßiges und sicheres Schneiden. Der Spannrahmen kann in der oberen Position fixiert werden, um eine bequeme Materialzufuhr zu ermöglichen.
- Der Tischrahmen besteht aus geschlossenen Stahlprofilen mit pulverbeschichteter Oberfläche, was langfristigen Schutz vor Korrosion bietet.
- Die Tischplatte besteht aus einer 25 mm dicken, laminierten weißen MDF-Platte, deren Kanten mit PVC beschichtet sind. - Ein eingebauter Stoffrollabwickler ermöglicht eine effiziente Materialhandhabung.
- Der Tisch verfügt über einen Stoffaufwickelwalzen, der das Abrutschen des Materials nach dem Schneiden verhindert und die Materialstabilität gewährleistet.
- Nach der Montage des Tisches muss das beigefügte Maßband an der Tischplatte befestigt werden.

Technische Daten:

- Gesamtlänge des Tisches: 4990 mm
- Tischlänge hinter der Schneidlinie: 4118 mm
- Tischplattenbreite: 800 mm
- Schneidbreite: 600 mm
- Maximaler Durchmesser des Stoffrollens: 1420 mm
- Maximales Rollengewicht: 40 kg
- Ultraschallmesser: TTS-400

Hersteller: REXEL
Modell: TL-1M.800x5000

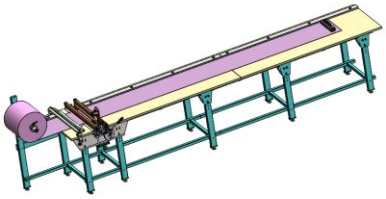

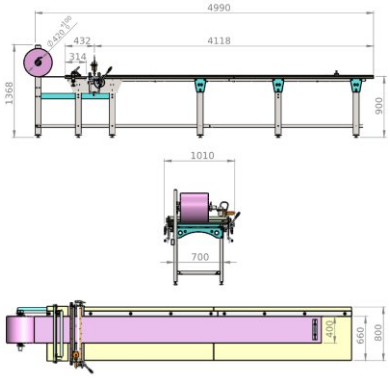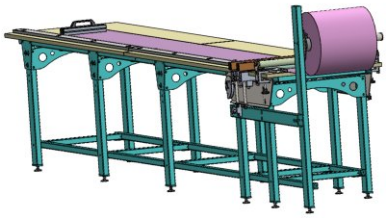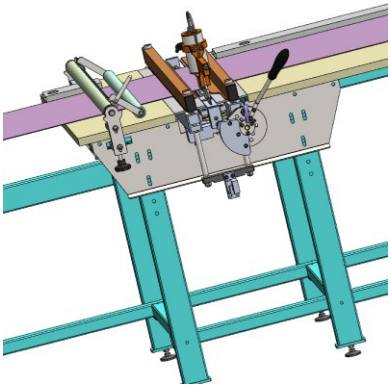
4990
4118
432
314
1368
900
1010
700
400
660
800