+48 697 530 240
+48 61 876 89 46
info@rexelpoland.com

QR-Code

UMSPULMASCHINE MIT DER SCHNEIDEEINRICHTUNG CTLR-2000-K3-0028

Hauptmerkmale:

- Die Maschine ist so konstruiert, dass sie eine exakte Länge schneidet und Stoff auf einen Kern aufwickelt.
- Bestens geeignet für nicht elastische Stoffe.
- Stoffkantensensor für gleichmäßige Kante beim Zurückspulen.
- Inspektion Hintergrundbeleuchtung ermöglicht die Inspektion von beschädigten Stoffen.
- Nachdem die exakte Länge gemessen wurde, stoppen die automatischen Rollen und das Messer schneidet durch den Stoff.
- Die Geschwindigkeit ist an den vorderen und hinteren Transportrollen einstellbar.
- Maschine kann mit unterschiedlichen Spezifikationen hergestellt werden.
- Das Bedienfeld verfügt über einen hochwertigen Touchscreen.
- Benutzerfreundliche Oberfläche in Polnisch, Englisch oder Russisch (andere Sprachen auf Anfrage).

Spezifikationen:
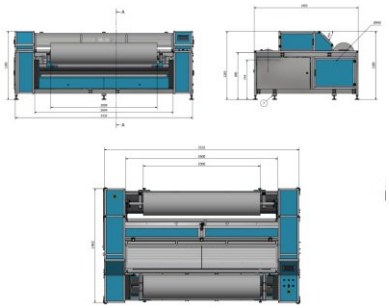
Maximale Rollenbreite: 2000 mm
Maximaler Rollendurchmesser: 400 mm
Rollen maximales Gewicht: 40 kg
Gesamtabmessungen (TxBxH): 1953x3332x1285 mm
Max. Aufwickelgeschwindigkeit: ca. 24 m / min
Spannung: 230 V AC
Leistung: 0,9 kW