+48 697 530 240
+48 61 876 89 46
info@rexelpoland.com

QR-Code

STOFFWICKELMASCHINE NT-1/L

Hauptmerkmale:

- Pulverbeschichtete Stahlkonstruktion;
- Eine kompakte, kleine und leichte Konstruktion, die zu Ihrer vorhandenen Konfiguration (Schneidetische oder Aufwickler) hinzugefügt werden kann.
- Eine perfekte Maschine zum schnellen und effizienten Aufwickeln von Stoffen und Materialien, ideal für Großhändler;
- Die Maschine ist mit einer fließenden Geschwindigkeitsregelung ausgestattet, die pedalgesteuert ist.
- Geweberollenführung hält die Rolle in Position (Druck ca. 6 kg pro 1600 mm Breite);
- Fußnotschalter;
- Max. Stoffbreite – 2000 mm (kleinere Breiten auf Anfrage)
- Maximaler Stoffdurchmesser - 400 mm;
- Minimaler Rollendurchmesser - 40 mm.

Spezifikationen:
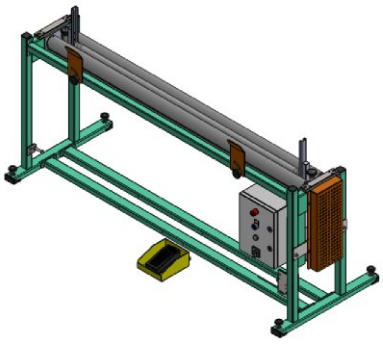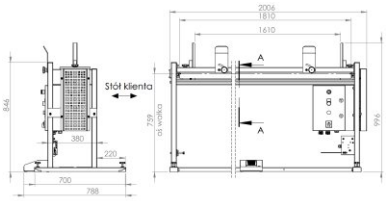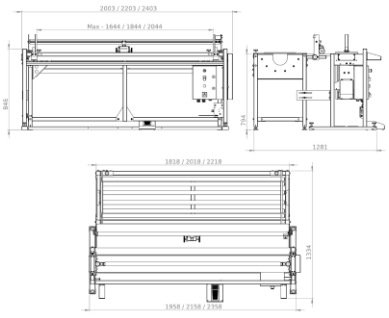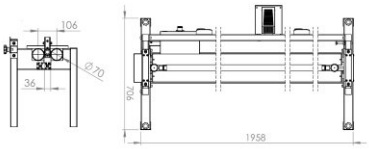
- Höhe der Antriebswellenachse - 760 mm (andere Höhen auf Anfrage)
- Tiefe - 700 mm
- Gewicht - 80 kg (für Standardversion 2000)
- Spannung - 230V
- Leistung - 0,18 kW