+48 697 530 240
+48 61 876 89 46
info@rexelpoland.com

QR-Code

Stoffrollenständer LS-5

Das Stoffrollengestell LS-5 ist für fünf Rollen ausgelegt.

Hauptmerkmale:

- Universalrollenständer für die Lagerung oder Zuführung von Stoffrollen.
- Rahmen aus geschlossenen Stahlprofilen und pulverbeschichteten Rohren.
- Röhrchen mit speziellen Kegeln, die blockiert werden können, um die Rolle zu fixieren.
- Die Rohre sind in speziellen Schlitzen zwischen den Rädern gelagert.
- (Optional) Spezielles Bremssystem, um ein Abwickeln der Warenrollen zu verhindern.
- Nicht-Standard-Rollregale sind auf Anfrage erhältlich.

Spezifikationen:

Modell: LS-5
Maximale Rollenbreite: 1800 mm
Maximaler Rollendurchmesser: 400 mm
Maximales Rollengewicht: 30 kg
Maximale Rollenmenge: 5
Rollenbremssystem (optional): Ja

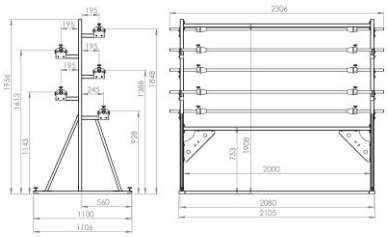

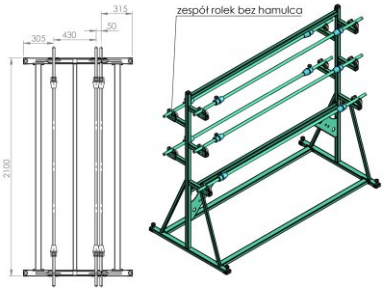

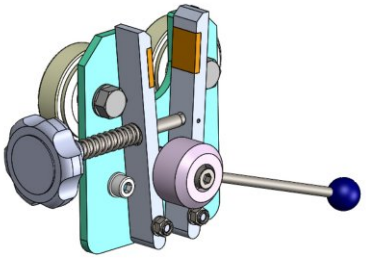

hamulec (opcja)
break (optional)
тормоз (опция)

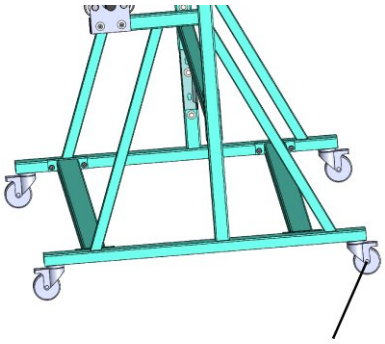

kółka (opcja)
wheels (optional)
колеса (опция)