+48 697 530 240
+48 61 876 89 46
info@rexelpoland.com

QR-Code

# Stoffrollenständer LS-1/B

**Materialrollengestell (Tischplatte montiert) LS-1 / B ist für eine Rolle ausgelegt.**

Hauptmerkmale:

- Universelle Rollengestelle zur Lagerung oder Zuführung von Stoffrollen.
- Es handelt sich um eine zusätzliche Ausrüstung des Schneidraumtisches, die direkt an der Tischplatte montiert ist (es handelt sich nicht um ein unabhängiges Gerät).
- Rahmen aus geschlossenen Stahlprofilen und pulverbeschichteten Rohren.
- Rohre mit speziellen Kegeln, die zum Befestigen der Rolle blockiert werden können.
- Die Rohre werden in speziellen Schlitzen zwischen den Rädern der Lager platziert.
- Nicht standardmäßige Rollengestelle sind auf Anfrage erhältlich.

Spezifikationen:
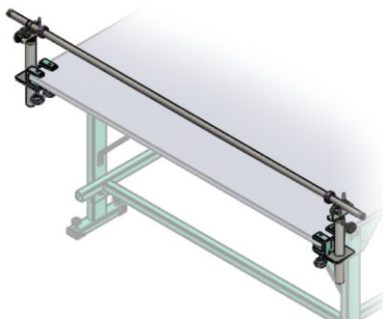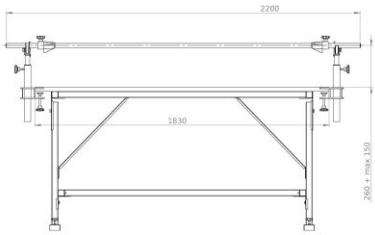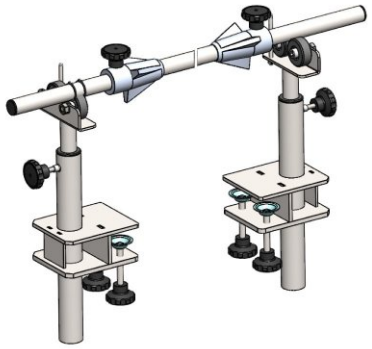
Modell: LS-1 / B.
Maximale Rollenbreite: 1750 mm (andere Größen auf Anfrage)
Maximaler Rollendurchmesser: 400 mm
Maximales Rollengewicht: 40 kg
Maximale Rollenmenge: 1
Rollbremssystem (optional): Nr