+48 697 530 240
+48 61 876 89 46
info@rexelpoland.com

QR-Code

PNEUMATISCHE POLSTERPRESSE MIT KORDELZUGSYSTEM PDK-2/PDS

Hauptmerkmale:
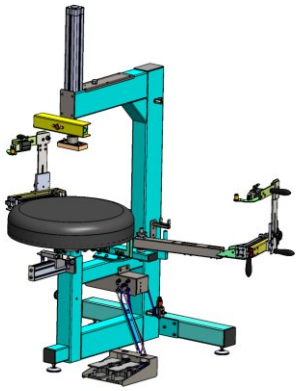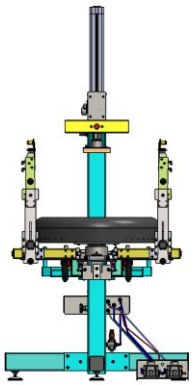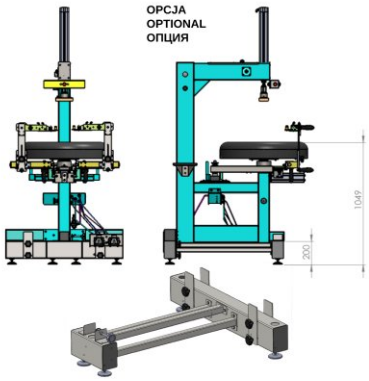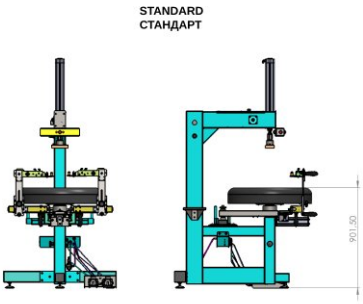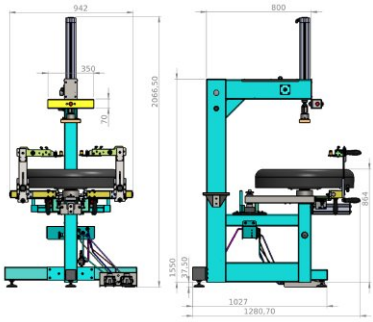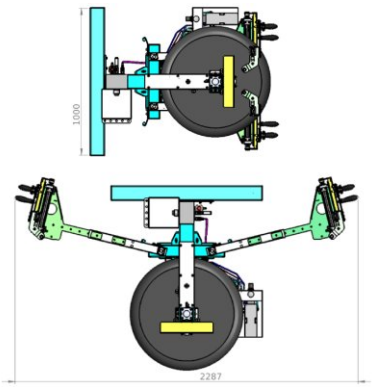
- Die Polsterpresse mit Kordelzugsystem ermöglicht das schnelle Polstern von Sitzen und Rückenlehnen mit Kordelzug.
- Fußgesteuertes Zugsystem für einfache Kordelzuganwendung;
- Bewegliche Arme ermöglichen es, eine Kordelpresse in eine normale Polsterpresse zu verwandeln.
- Unsere Pressen helfen Ihnen, die Effizienz Ihrer Produktionsstätte zu steigern.
- Die Presse ist die perfekte Lösung für Rückenlehnen und Sitze mit Kordelzug.
- Ein eingebauter Druckregler hilft dabei, eine angemessene Kraft auf das Polsterelement auszuüben.
- Sichere Arbeitsbedingungen mit unserem Sicherheitssystem - das Druckelement senkt sich nur, wenn zwei Tasten gleichzeitig gedrückt werden.