+48 697 530 240
+48 61 876 89 46
info@rexelpoland.com

QR-Code

PEDAL STP-3

Spezifikationen:

Die Pedale ist für sitzendes Arbeiten auf REXEL HDP-1-Ständern für industrielle Nähmaschinen ausgelegt. Sie ist für Maschinen mit elektronischer Steuerung konzipiert. Universelle Lochabstände passen zu den meisten Geschwindigkeitsreglern. Eine Pitman-Stange ist optional für dieses Pedal erhältlich.
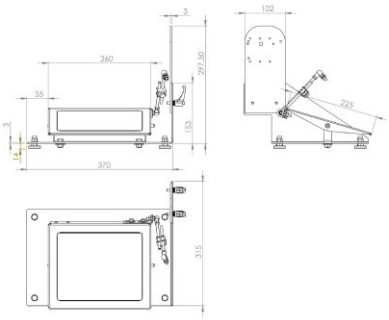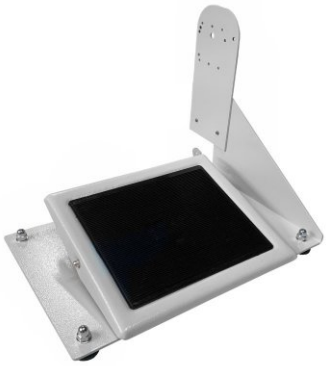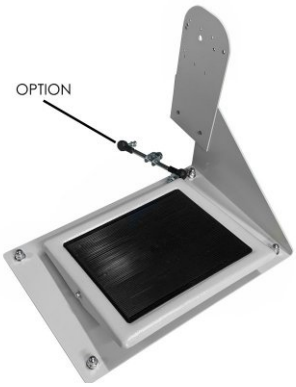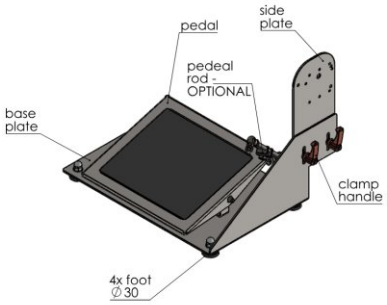
Hersteller: REXEL
Modell: STP-3