+48 697 530 240
+48 61 876 89 46
info@rexelpoland.com

QR-Code

# PEDAL FÜR STEHENDEN BETRIEB STP-2

Spezifikationen:

Das für den Standbetrieb auf REXEL HDP-1 angepasste Pedal steht für Industrienähmaschinen. Es ist für Maschinen mit elektronischer Steuerung ausgelegt. Universelle Lochabstände passend für die meisten Fahrtenregler.
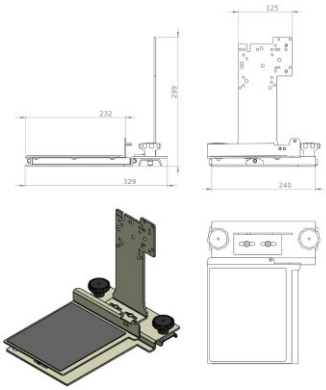
Hersteller: REXEL
Modell: STP-2