+48 697 530 240
+48 61 876 89 46
info@rexelpoland.com

QR-Code

# NÄHMASCHINENGESTELL REX-3

Spezifikationen:

- Verstärkter Ständer für Industrienähmaschinen, die Arbeiten im Stehen ermöglichen, pulverbeschichtet (RAL 9002).
- Boden und Seiten des Rahmens bestehen aus gebogenem Stahlblech mit einer Dicke von 2,5 mm.
- Einstellbare Höhe (700 mm - 1100 mm).
- Kann mit 50 mm Rädern bewegt werden.
- Der Rahmen kann mit versenkbaren Beinen arretiert werden.

Standardbreite: 802 mm

Verfügbare Breite (optional): 1400 mm
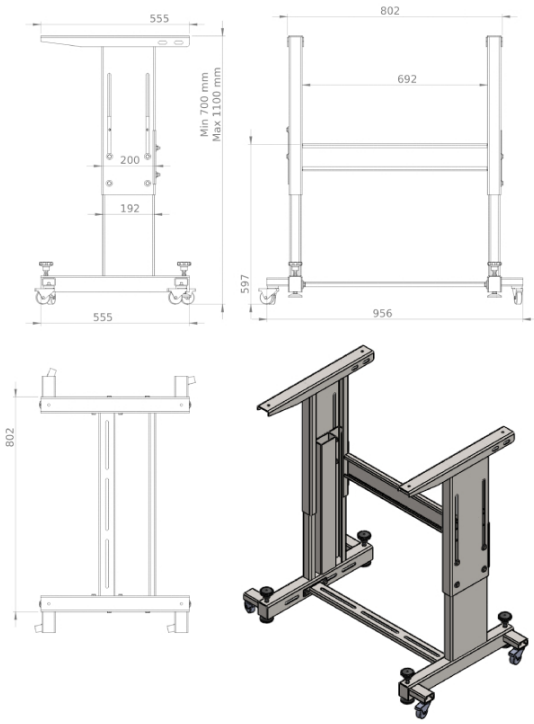
Hersteller: Rexel
Modell: REX-3