+48 697 530 240
+48 61 876 89 46
info@rexelpoland.com

QR-Code

NÄHMASCHINENGESTELL REX-12K

Spezifikationen:

- Der Ständer besteht aus Stahl, pulverbeschichtet in RAL 7035.
- Verfahrbar durch 50 mm Doppelrollen mit Bremse.
- Standhöhe (770,5 mm).
- Der Ständer ist für schwere und leistungsstarke Industrienähmaschinen konzipiert (z. B. Dürkopp Adler 867/868, JUKI LU-2810 usw.).
- Der Ständer wird zerlegt im Karton geliefert.
- Großes Pedal mit Kunststoffabdeckung im Lieferumfang enthalten (keine Schublade, Führungen, Lenkstockstange oder kleines Pedal im Lieferumfang enthalten).
- Möglichkeit, den Winkel der Tischplatte zu verstellen.

Standardbreite: 795 mm
Verfügbare Breite (optional): 600 mm / 1000 mm/ 1290 mm
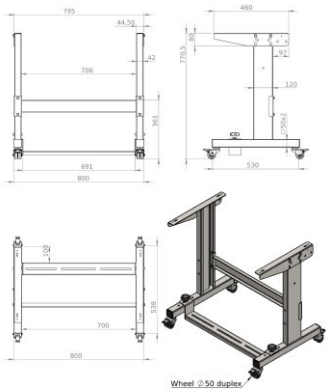
Hersteller: Rexel
Modell: REX-12K