+48 697 530 240
+48 61 876 89 46
info@rexelpoland.com

QR-Code

NÄHMASCHINENGESTELL REX-10

Spezifikationen:

- Zusätzlich verstärkter Ständer für superschwere Industrienähmaschinen (z. B. Brother NEXIO BAS- oder RH-Serie, JUKI AMS- oder MEB-Serie), der Arbeiten im Stehen ermöglicht, pulverbeschichtet (RAL 7035).
- Der Boden und die Seiten des Rahmens bestehen aus gebogenem Stahlblech mit einer Dicke von 2,5 mm.
- Höhenverstellbar (693 mm - 893 mm).
- Verfahrbar durch 50 mm Doppelrollen.
- Der Rahmen kann mit einziehbaren Beinen arretiert werden.
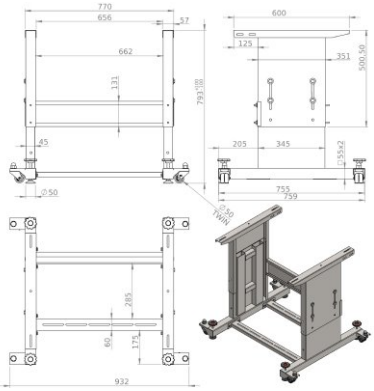
Standardbreite: 770 mm
Verfügbare Breite (optional): -
Hersteller: Rexel
Modell: REX-10