+48 697 530 240
+48 61 876 89 46
info@rexelpoland.com

QR-Code

Materialrollengestell LS-8

Das LS-8-Rollengestell wurde für die Aufbewahrung von bis zu acht Stoffrollen entwickelt und ermöglicht das bequeme Abwickeln von auf ein Kartonrohr gewickeltem Stoff. Der Abwickelmechanismus kann optional mit einer Bremse ausgestattet werden. Die Standardbreite der Konstruktion ermöglicht die Lagerung von Stoffen mit einer Breite von bis zu 1800 mm. Andere Breiten sind jedoch auf Anfrage erhältlich. Die Konstruktion besteht aus pulverbeschichteten Stahlprofilen.

Spezifikationen:
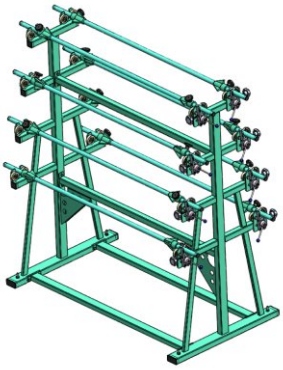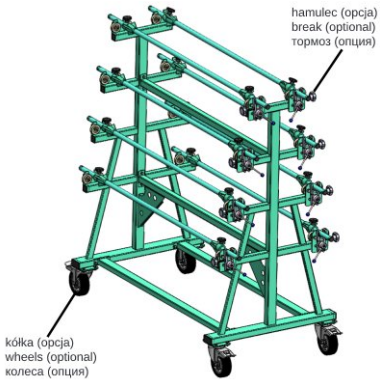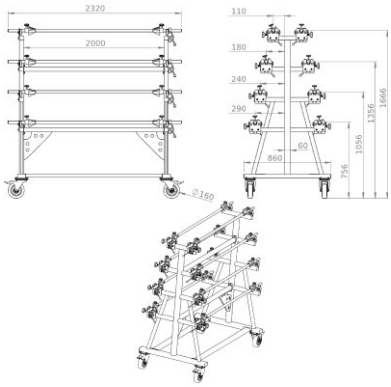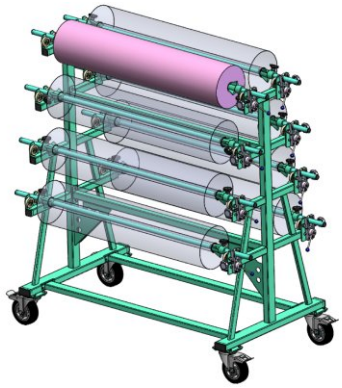
Standardmäßig verwendbare Stoffbreite: 1800 mm (70,86 Zoll)
Standardbreite der gesamten Konstruktion: 2000 mm
Optionaler Stoffbreitenbereich: 1000 - 2300 mm (39,37 ”- 90,55”)
Optionaler Konstruktionsbreitenbereich: 1200 - 2500 mm (47,24 - 98,42)
Maximaler Rollendurchmesser: 250 mm (andere Durchmesser auf Anfrage)
Max. Gewicht pro Stoffrolle: 40 kg
Räder: optional
Rollbremssystem: optional