+48 697 530 240
+48 61 876 89 46
info@rexelpoland.com

QR-Code

# Materialrollengestell LS-6/HD

**Materialrollengestell LS-6 / HD ist für sechs Rollen ausgelegt.**

Hauptmerkmale:

- Universalrollenhalter für die Lagerung oder Zuführung von Stoffrollen.
- Rahmen aus geschlossenen Stahlprofilen und pulverbeschichteten Rohren.
- Röhrchen mit speziellen Kegeln, die blockiert werden können, um die Rolle zu fixieren.
- Die Rohre sind in speziellen Schlitzen zwischen den Rädern gelagert.
- Perforation zur Änderung des Schulterabstands.
- (Optional) Spezielles Bremssystem, um ein Abwickeln der Warenrollen zu verhindern.
- Nicht-Standard-Rollregale sind auf Anfrage erhältlich.

Spezifikationen:
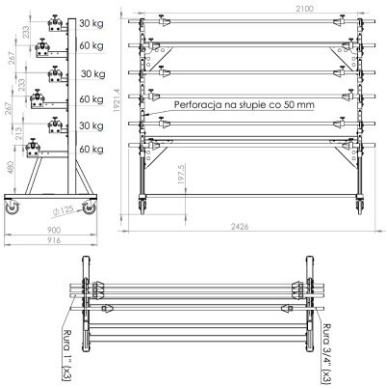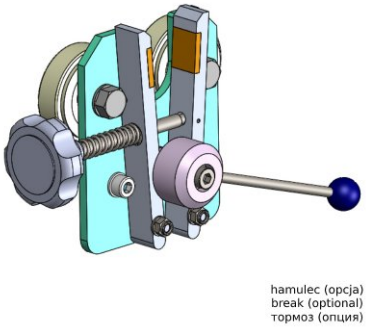
Modell: LS-6 / HD
Maximale Rollenbreite: 1850 mm
Maximales Rollengewicht: 3x60 kg, 3x30 kg
Maximale Rollenmenge: 6
Rollenbremssystem (optional): Ja