+48 697 530 240
+48 61 876 89 46
info@rexelpoland.com

QR-Code

# MANUELLE MESSTABELLE FÜR ROLLENBLENDEN STOFFE PMR-1

Hauptmerkmale:

- Der Tisch zum manuellen Zurückspulen von Rollo-Stoffen von der Rolle auf den Kartonkern. Der Tisch eignet sich ideal zum Zurückspulen kurzer Längen.
- Der Rückspulvorgang erfolgt manuell, wobei der Kartonkern mit dem Stoff auf den am Lager montierten Rollen gedreht wird.
- Es besteht aus einer stabilen, verschraubten Struktur aus geschlossenen Stahlprofilen und einer 25 mm dicken laminierten MDF-Arbeitsplatte
- Eingebauter mechanischer Stoffzähler.
- Eingebauter manueller OT-1 / R oder optionaler halbautomatischer OT-1 / A-Endschneider.

Spezifikationen:
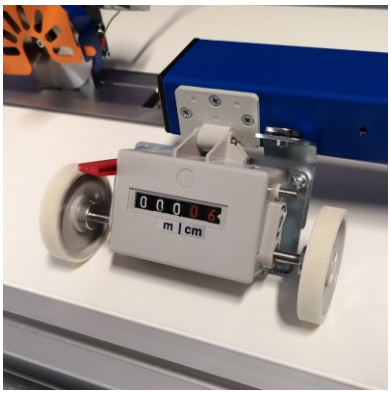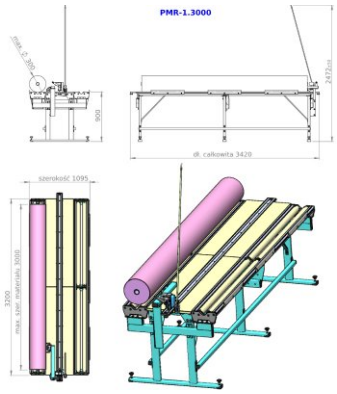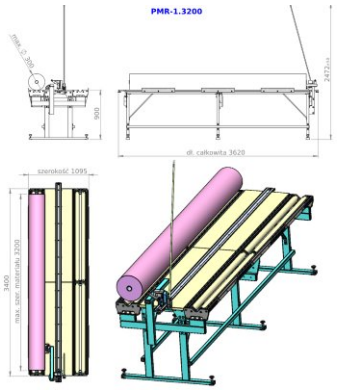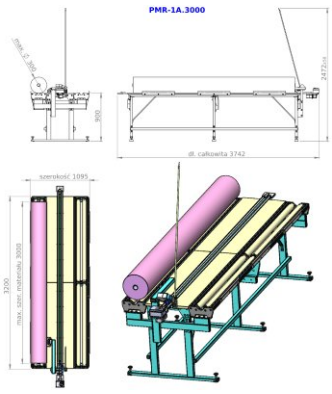
- Maximale Stoffrollenbreite: 2800 mm / 3200 mm (andere Abmessungen auf Anfrage)
- Maximales Gewicht der Stoffrolle: bis zu 30 kg (66.1 lb)
- Maximaler Stoffrollendurchmesser: bis 300 mm (11,81 ")
- Stromversorgung: 230V AC