GROSSES NÄHPEDAL DP-1

+48 697 530 240
+48 61 876 89 46
info@rexelpoland.com

QR-Code

Großes Pedal für Industrienähmaschine mit angeschweißter Halterung und Kunststoffabdeckung. Inklusive Schrauben, Unterlegscheiben und Halterung für Lenkstockhebel.

Gesamtgröße: 260x225 mm
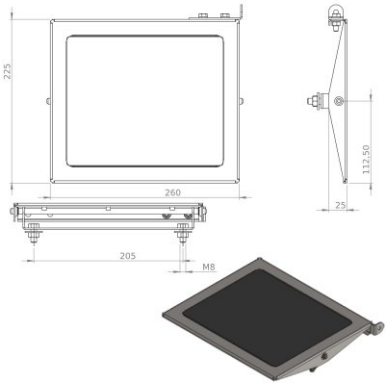
Hersteller: REXEL
Modell: DP-1