+48 697 530 240
+48 61 876 89 46
info@rexelpoland.com

QR-Code

DIE PNEUMATIKPRESSE FÜR DEN BESCHLAG VON DEN STÜHLE PDK-1

PDK-1 ist eine freistehende Version, die sowohl für kleine und mittelgroße Elemente passt.

Hauptdaten:

- Die Presse ist die ideale Maschine für den Beschlag von den Sitzen und Lehnen der Bürostühle.
- Die Steuereinrichtung des beidhändigen Regulators macht die Maschine sicher in jeder Hinsicht. Die Ausrichtung der Druckkraft ist mittels Druckregler der Druckluft gemacht.
- Die Presse für die Sessel sorgt einen kontrollierten und gleichmäßigen Andruck der Komponenten der Sesselsitze und -lehnen (Material, Schaumstoff, Blattholz), wodurch man nicht braucht, das Material viel zu spannen und gleichmäßiger Spannung der Textilien zu überwachen. Das Drehkissen beschleunigt, erleichtert den Prozess des Beschlags.
- Der an einem Ort stehend Polsterer leicht dreht das Kissen und beschlägt das Produkt entlang der Kontur. Die Ausrichtung der Tiefe der Pressung ist mit der speziellen Schraube gemacht (im Modell PDP-1/PDM-1).

Daten:

Modell: PDK-1

Kissengröße: 750 mm (29.52")

Arbeitsdruck: 3-6 bar (43.5-87 PSI)

Pneumatikzylinder: D63x500

Zweitasten sicher Startsystem: ja

Druckregler: ja

Rad für die Regelung der Höhe des Zylinders: nein

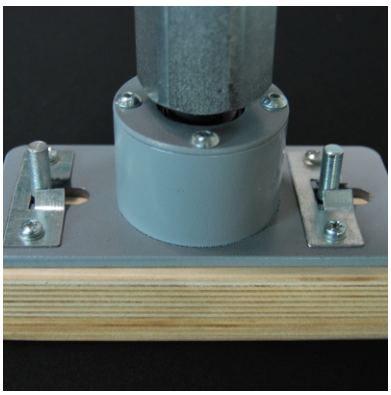

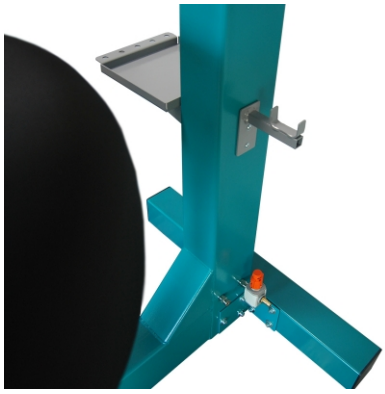

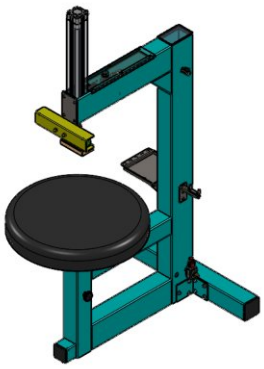

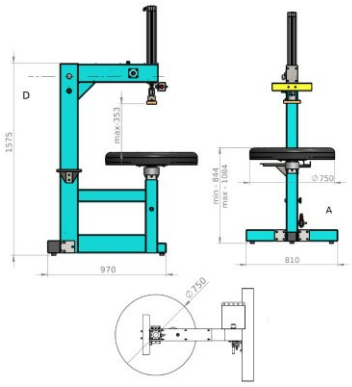
D
1575
max 353
970
min - 844
max - 1084
Ø 750
A
810
Ø 750