+48 697 530 240
+48 61 876 89 46
info@rexelpoland.com

QR-Code

ARMABWÄRTS-KETTENSTICHMASCHINE GESTELL REX-5K

Spezifikationen:

- Verstärkter Ständer für Industrienähmaschinen, pulverbeschichtet (RAL 7035).
- Boden und Seiten des Rahmens bestehen aus 2,5 mm dickem gebogenem Stahlblech.
- Höhenverstellbar (575 mm - 675 mm).
- Mobiles Design, auf Rädern Ø50 mit Bremse.
- Standardbreite: 577 mm.
- Der Ständer ist mit 2 Pedalen ausgestattet (eines groß, eines klein).
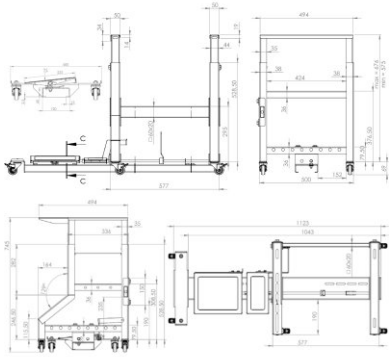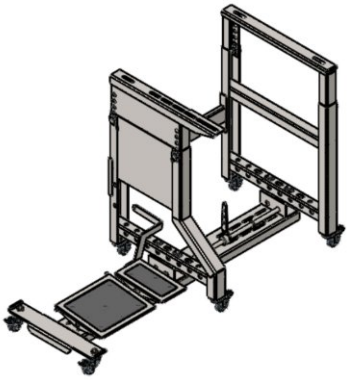
Hersteller: Rexel
Modell: REX-5K