+48 697 530 240
+48 61 876 89 46
info@rexelpoland.com

QR-Code

ARMABWÄRTS-KETTENSTICHMASCHINE GESTELL REX-11

Spezifikationen:

- Verstärktes Untergestell zur industriellen Beschickung der Armnähmaschinen, pulverbeschichtet (RAL 7035).
- Verstellbare Tretstange mit Windschrauben befestigt.
- Einstellbare Ständerhöhe (735 mm - 825 mm).
- Gummifüße absorbieren Vibrationen.
- Ständer wird zerlegt im Karton geliefert.
- Großes Pedal mit Kunststoffabdeckung im Lieferumfang enthalten (keine Schublade, Führungen, Lenkstockstange oder kleines Pedal im Lieferumfang enthalten).

Standardbreite: 635 mm
Verfügbare Breite (optional): -
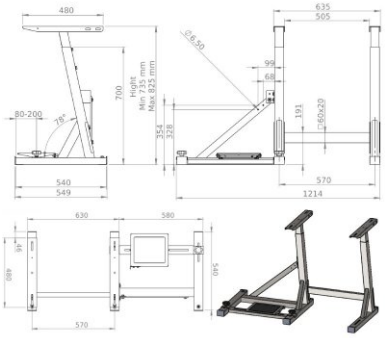
Hersteller: Rexel
Modell: REX-11