+48 697 530 240
+48 61 876 89 46
info@rexelpoland.com

QR-Code

WAGEN FÜR LEDER KS-1

Wagen für Leder dient zur Aufbewahrung und zum Transport der Haut.
Unser Angebot richtet sich hauptsächlich an Hersteller von Lederpolstermöbeln. Die Struktur besteht aus pulverbeschichteten Stahlprofilen.

Spezifikationen:
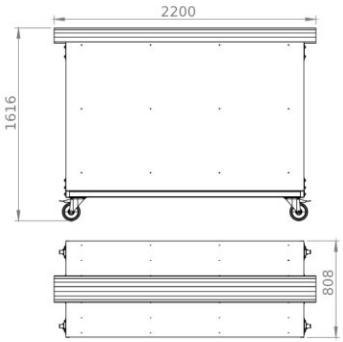
- Länge: 2200 mm
- Seitenbreite 2.000 mm
- Höhe: 1620 mm
- Abstand zwischen den Seiten: 800 mm
- Raddurchmesser: 150 mm
- Kapazität: 300 kg
- Gewicht: 120 kg