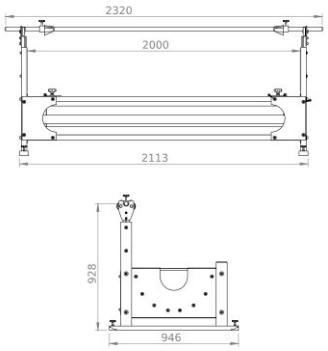

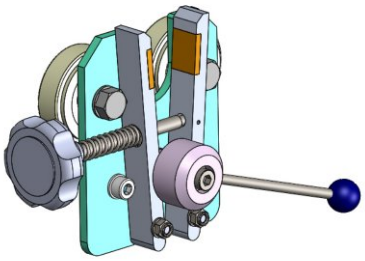

+48 697 530 240
+48 61 876 89 46
info@rexelpoland.com

布匹展示架 LS-1/K

物料卷架LS-1 / K，带有为一卷设计的篮子。

主要特征：

-通用辊架，用于织物卷存储或进给。
-框架由封闭的钢制型材和粉末涂层管制成。
-装有特殊锥体的管子可以被堵住以固定纸卷。
-将管放置在轴承上的车轮之间的特殊插槽中。
-（可选）特殊的制动系统，可防止织物卷自动退绕。
-可根据要求提供非标准的滚轮架。

规格：

型号: LS-1 / K
最大卷纸宽度: 1800毫米（70.86英寸）
最大卷径: 800毫米（31.49英寸）
最大卷重: 120公斤（264.5磅）
最大卷数: 1
滚动制动系统: 有

hamulec (opcja)
break (optional)
тормоз (опция)