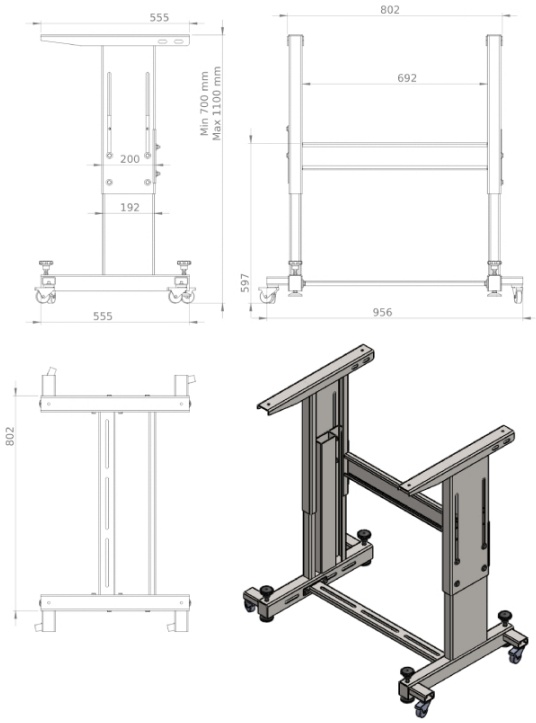

+48 697 530 240
+48 61 876 89 46
info@rexelpoland.com

缝纫机脚架工字型机架 **REX-3**

规格:

-用于工业缝纫机的加固支架，可以立式喷涂粉末涂层（RAL 9002）。
-框架的底部和侧面由2,5mm厚的弯曲钢板制成。
-可调高度（700毫米-1100毫米）。
-可以使用50毫米轮子移动。
-框架可以用可伸缩的腿锁定。

标准宽度: 802毫米
可用宽度（可选）: 1400毫米
制造商: Rexel
型号: REX-3