

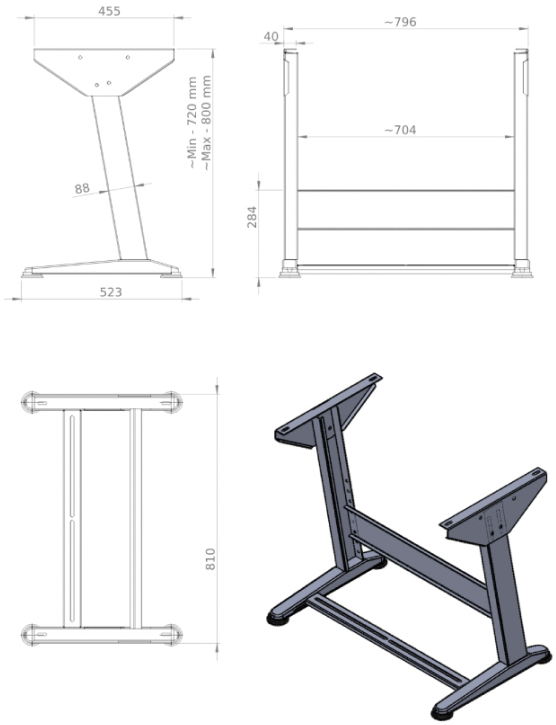

+48 697 530 240
+48 61 876 89 46
info@rexelpoland.com

缝纫机脚架 **REX-1**

出色，耐用且通用的工业缝纫机支架。

规格:

-稳定的建筑。
-可调踏板，一套两件。
-支架由2毫米厚的钢制成，并进行粉末喷涂。
-支架每35件装在标准托盘120x80x180厘米（47.24“ x 31.50” x 70.86“）上，毛重: 500千克（1102.3”）。

标准宽度: 796毫米
可用宽度（可选）: 500 毫米 / 600 毫米 / 960 毫米 / 1040 毫米 / 1110 毫米 / 1040毫米

制造商: Rexel
型号: REX-1