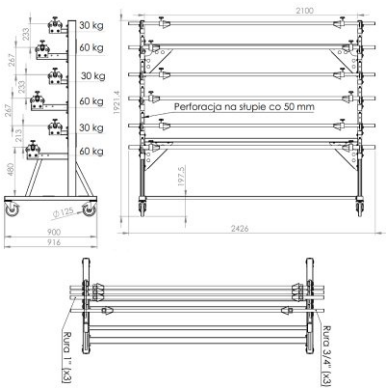









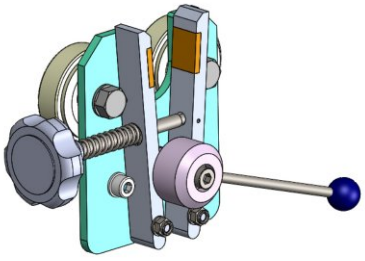

+48 697 530 240
+48 61 876 89 46
info@rexelpoland.com

布匹展示架 **LS-6/HD**

物料卷架LS-6 / HD设计用于六卷。

主要特征:

-通用辊架，用于织物卷存储或进给。
-框架由封闭的钢制型材和粉末涂层管制成。
-装有特殊锥体的管子可以被堵住以固定纸卷。
-将管放置在轴承上的车轮之间的特殊插槽中。
-穿孔以更改肩部间距。
-（可选）特殊的制动系统，可防止织物卷自动退绕。
-可根据要求提供非标准的滚轮架。

规格:

型号: LS-6/HD
最大卷材宽度: 1850 mm (72.83”)
最大卷材直径: 300 mm (11.81”)
最大卷材重量: 3 x 60 kg (132 lbs)，3 x 30 kg (66 lbs)
最大卷材数量: 6
卷材制动系统（可选）：有