+48 697 530 240
+48 61 876 89 46
info@rexelpoland.com

Zeskanuj kod

验布机卷布验布机简易验布机 **PP-3S**

带有背光和更强大的卷绕装置（从卷架到管子）的卷取检查机，以及长度测量装置。

主要特征：

-带背光屏幕的复卷/检查机可快速，轻松地进行质量控制并测量织物长度。
-机器可以具有内置式手动（版本/ R）或半自动（版本/ A）切纸器，以提高工作效率。
-对于所有与任何面料打交道的纺织品制造商和企业来说，这都是一个完美的选择。
-机器从放置在通讯座内部的卷筒上的纤维缠绕在缠绕轴上的芯上。
-高绕线速度（50 m / min或60 m / min）。
-机械计数器（码或米）。
-简单的织物卷安装。
-粉末涂层钢制框架。

安全特性：

1）按下紧急停止按钮时，机器立即停止；
2）出于安全原因，除非操作员将机器复位（意外的自启动保护装置），否则在紧急情况下无法启动机器；
3）使用欧姆龙制造的特殊安全继电器保护机器。

可用型号：

PP-3S复卷检查机，带背光和更强大的卷绕装置（从卷架到管子）和长度测量装置。
PP-3S / R另外配备了手动切布机OT-1 / R。
PP-3S / A另外配备半自动织物切刀OT-1 / A。

规格：

型号: PP-3S
织物卷的最大宽度: 190厘米（74,80英寸）
最大纸卷直径: 50厘米（19,69英寸）
纸卷最大可绕卷重量: 70 [kg]
电压: 230 [V]
瓦数: 0,55 [kW]
最高绕线速度: 50-60 m / min
屏幕尺寸: 200 x 50厘米（78.74英寸x 19.68英寸）
屏幕: 是
码或米的座圈: 是
摇篮: 是

注意：
本机不是为弹性材料设计的，由于在重绕过程中材料拉伸，计数器可能显示不正确的长度。

MACHINE
READINESS
WARNING
BACKLIGHT

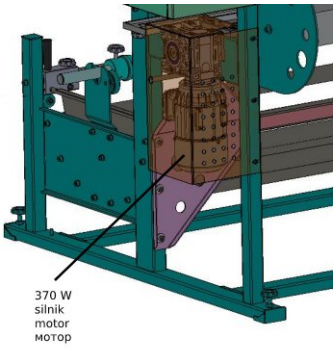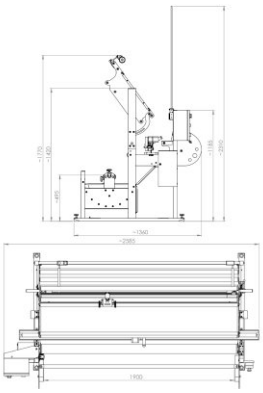
370 W
silnik
motor
мотор