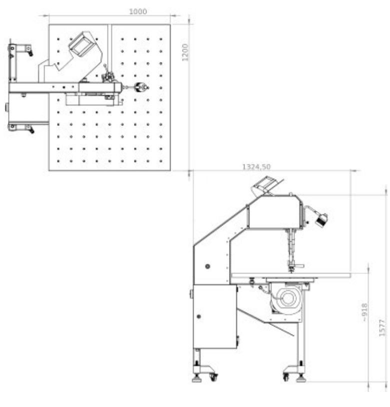

+48 697 530 240
+48 61 876 89 46
info@rexelpoland.com

带状式裁剪机系 **R500/F**

带刀机R500和R500 / F（具有针对不同材料的可变带速控制）是紧凑的机器，用于切割少量物料。

主要特征：

-带刀机是一种功能强大且用途广泛的工具，可用于切割织物，皮革，纸板，室内装饰泡沫，橡胶或纸张。
-此设备可以使用任何带刀（直形，凸形，凹形或带齿）。
-光滑或配有气流的桌面。
-每台机器都配备了磨刀器和覆盖有透明外壳的集尘托盘。
-由粉末涂层钢制成的坚固结构。
-可调的切割高度。
-所有机器均配有机械式带状捕集器，面板由端部切换器保护。

规格：

型号: R500 / F
桌面尺寸: 1200 x 1000毫米（47.25英寸x 39.35英寸）
外形尺寸（长x宽x高）: 1320 x 1200 x 1800毫米（51.95英寸x 47.25英寸x 70.85英寸）
切割高度: 190毫米（7.48英寸）
表带长度: 2845毫米（111.8英寸）
臂长: 500毫米（19.7英寸）
刀速: 0-14 m / s（45.9 ft / s）
导轮数量: 3
电压（可选230 V / 50 Hz）: 400 V / 50 Hz
电机功率: 1.1 kW
变速变频器: 是
带有气垫或光滑的桌面: 是
锐化装置: 是
工作灯: 是
机械带刀捕获器: 是
真空系统（可选）: 否
触摸屏控制面板: 否
带按钮的控制面板: 是
脚轮，易于安装: 是
测量挡块PR-3（可选）: PR-3_1S