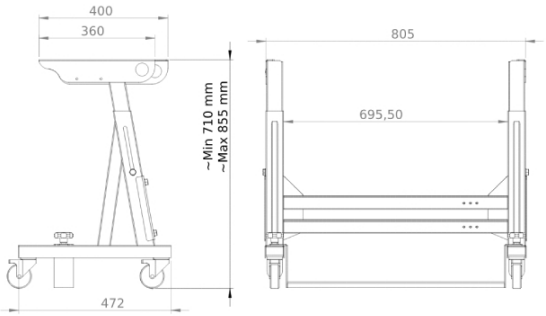

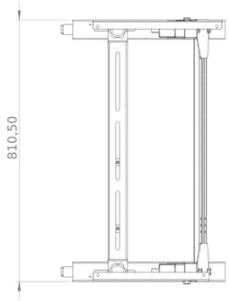

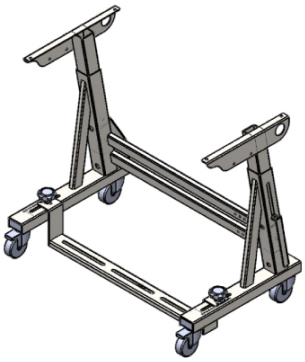

+48 697 530 240
+48 61 876 89 46
info@rexelpoland.com

缝纫机脚架 **REX-2HD**

规格:

-脚轮由钢制成，粉末涂有RAL 7035。
-可调式脚踏板，固定有防风螺钉。
-可调的支架高度（715 mm? 855 mm）。
-支架两侧均采用丝网印刷的直尺，便于调节高度。
-支架设计用于重型和高性能工业缝纫机（例如DürkoppAdler 867/868, JUKI LU-2810等）。
-支架在包装盒中拆卸。
-带有塑料盖的大踏板（不包括抽屉，导轨，连杆或小踏板）。

标准宽度: 805毫米
可用宽度（可选）: 503毫米/ 960毫米/ 1008毫米/ 1275毫米/ 1575毫米

制造商: Rexel
型号: REX-2HD