SZUFLADKA DR-2

Pasuje do stołów: ST-3, ST-3/K, ST-3/B, ST-3 MINI, ST-3 PE MINI, ST-3/HD.

+48 697 530 240
+48 61 876 89 46
info@rexelpoland.com
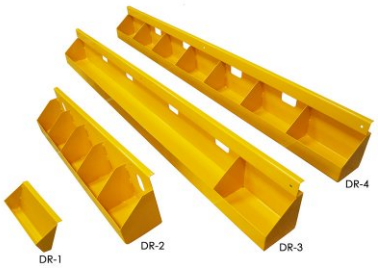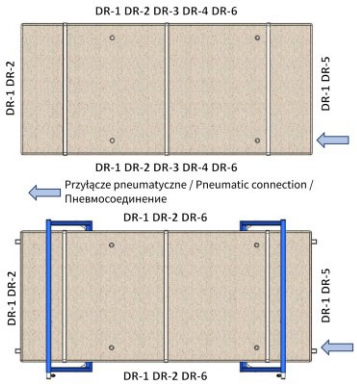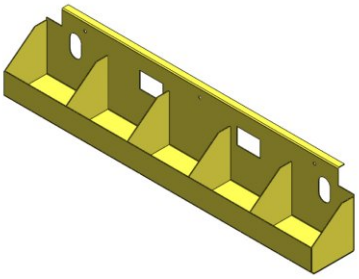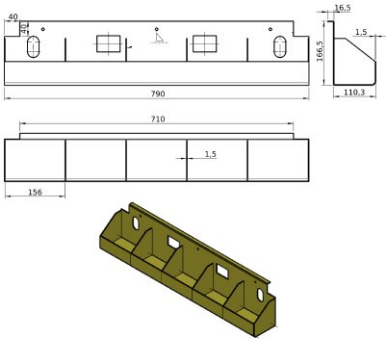
Zeskanuj kod